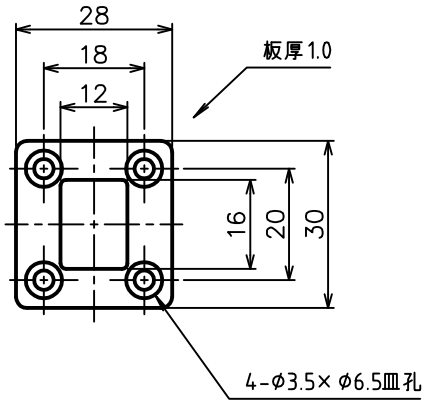

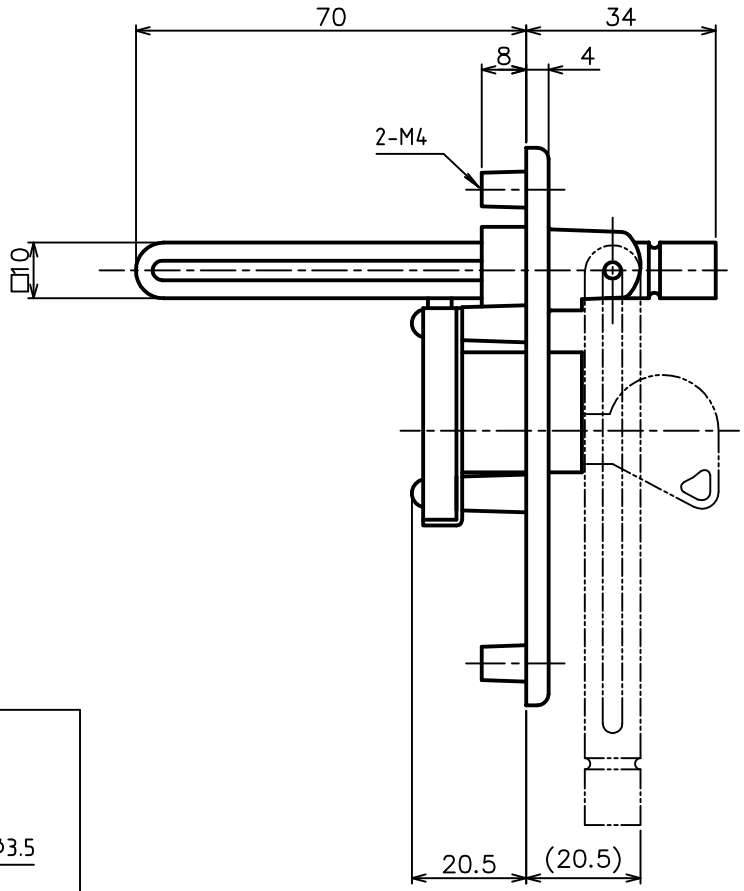

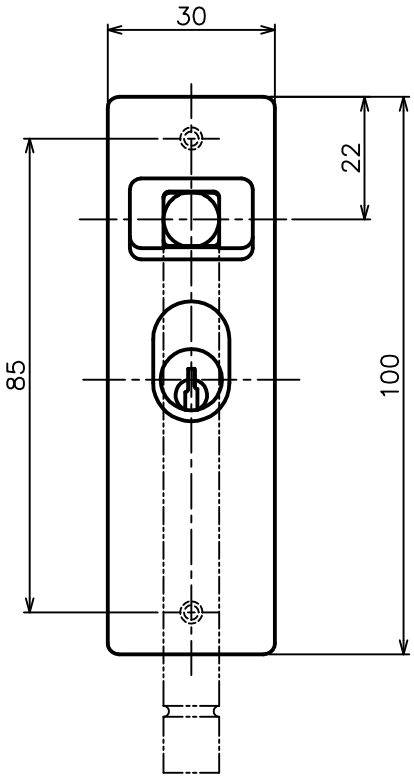

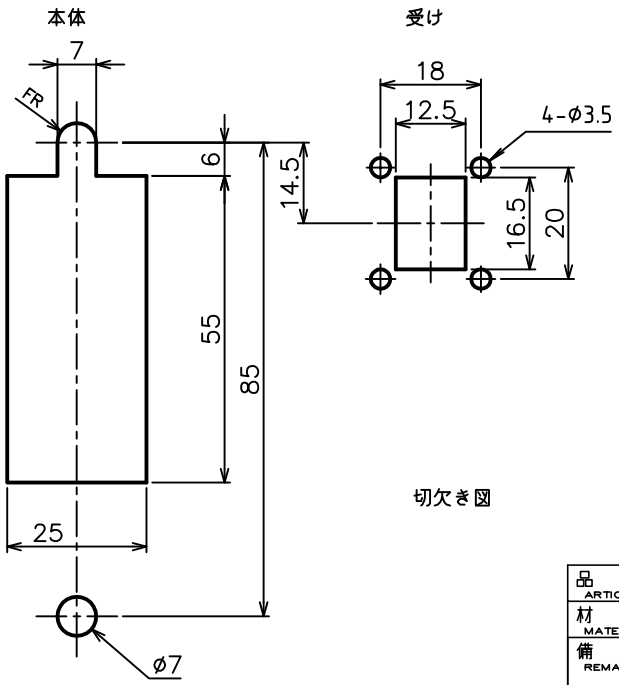

切欠き図

品名 ARTICLE	シリンダー栓錠	品番 ART. NO.	CYS-75
材質 MATERIAL	亜鉛ダイカスト	仕上 FINISH	サチライトクロム
備考 REMARKS		セット品 SETS	受け(2個) 鍵（2本） M4×40皿小ねじ（2本）

中西産業株式会社
Nakanishi NAKANISHI INDUSTRIAL CO., LTD.