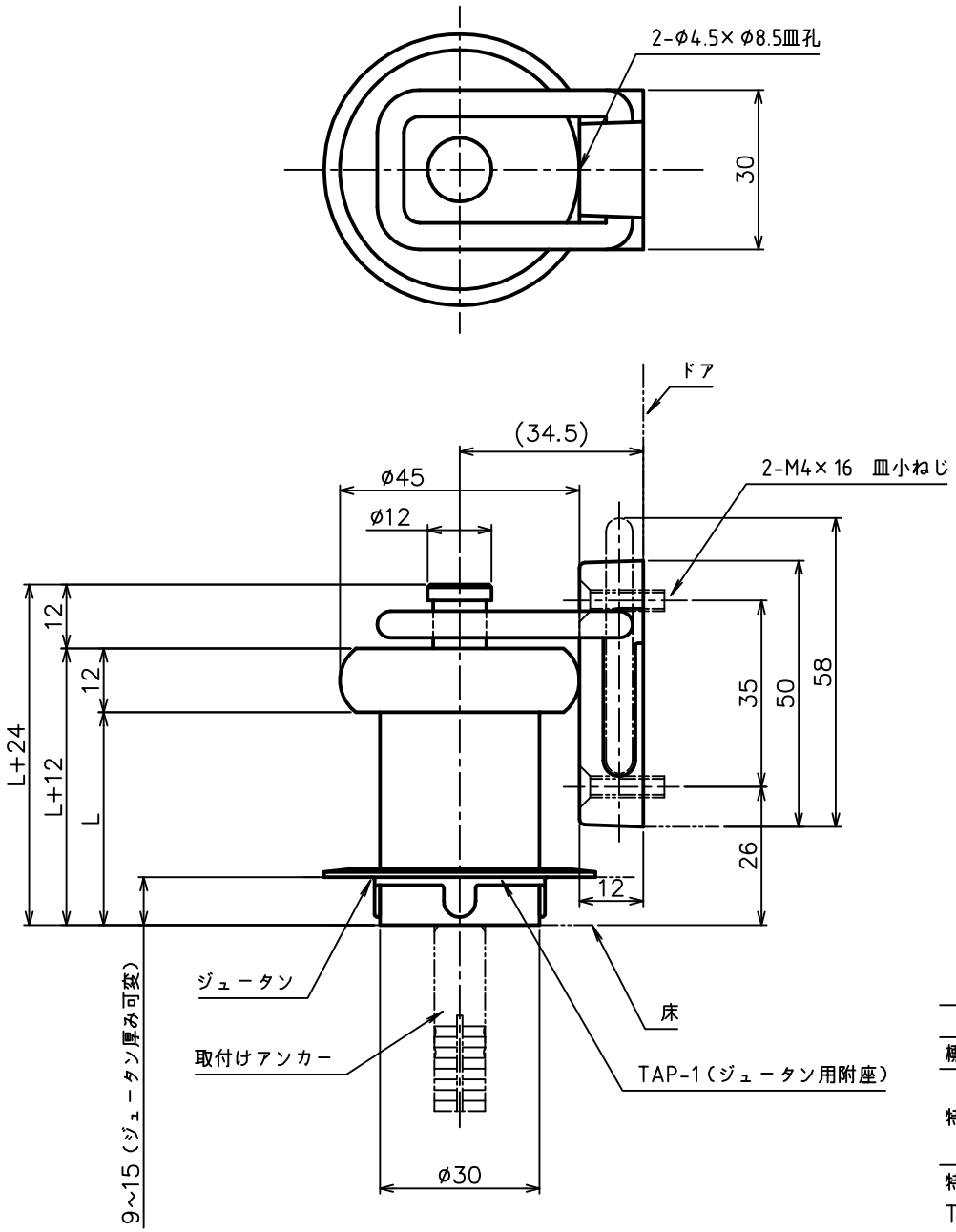

	L	材質	仕上	取付けアンカー
標準寸法	40	亜鉛ダイカスト	塗装(シルバー)	M10オールアンカー（AM-1060）
特注寸法	50~70	アルミ		
	80~140			W1/2グリップアンカー（GA-40-S）
	150~200			W1/2グリップアンカー（GA-40L-S）

特注寸法のL寸法は10mm単位

TAP-1・材質：ステンレス　仕上：バレル研磨

品名 ARTICLE	床付け戸当り(ジュータン用)	品番 ART. NO.	DC-593J-L
材質 MATERIAL	別記	仕上 FINISH	別記
備考 REMARKS		セット品 SETS	別記 M4×16　皿小ねじ（2本）

中西産業株式会社
Nakanishi　NAKANISHI INDUSTRIAL CO., LTD.