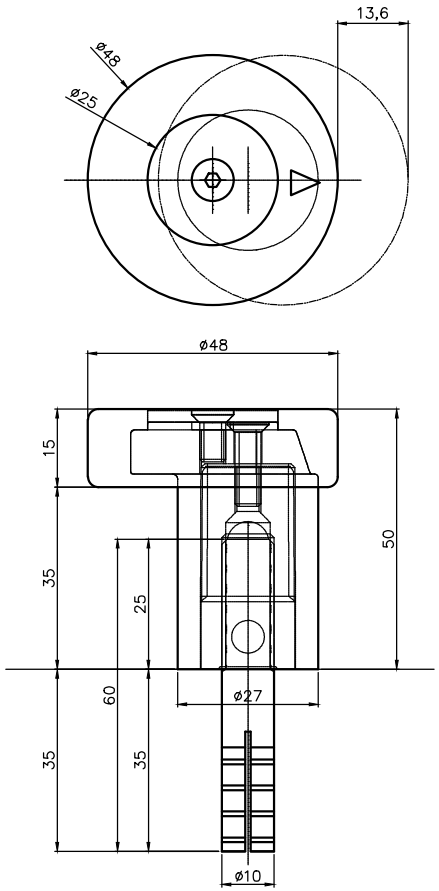

品　名 ARTICLE	偏芯調整戸当り	品　番 ART. NO.	ADS8-1050
材　質 MATERIAL	亜鉛ダイカスト	仕　上 FINISH	クロムメッキ
備　考 REMARKS		セット品 SETS	AM1060(1本)

中西産業株式会社
Nakanishi　NAKANISHI INDUSTRIAL CO., LTD.