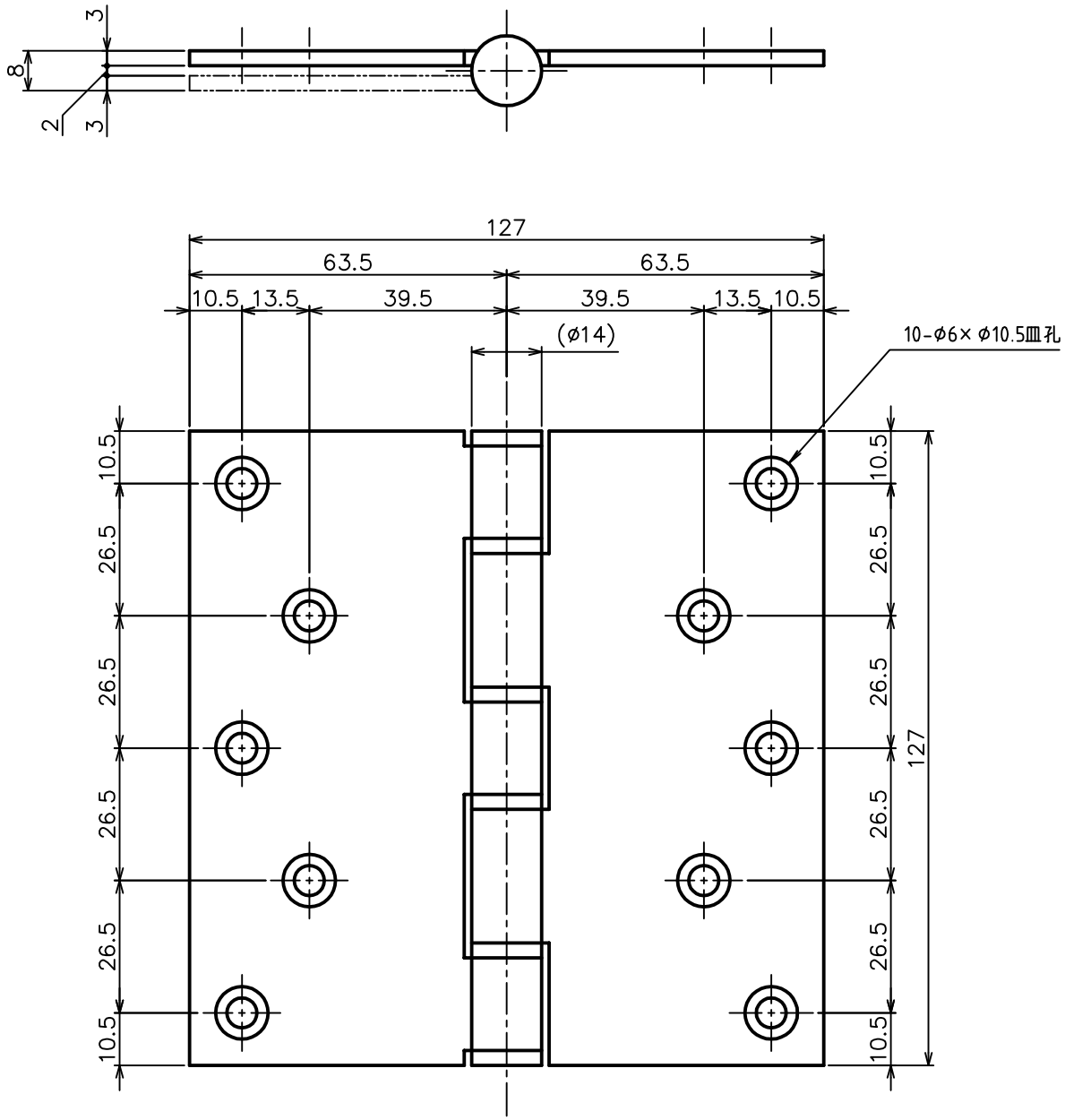

品名 ARTICLE	5管丁番	品番 ART. NO.	5K-5-5-3t
材質 MATERIAL	ステンレス（リングは樹脂）	仕上 FINISH	ヘアライン
備考 REMARKS		セット品 SETS	

中西産業株式会社
Nakanishi NAKANISHI INDUSTRIAL CO., LTD.